群義科技有限公司

統編：53598702　　網址：WWW.brigtrack.com
電話：07-6251290　　傳真：07-6251270
地址：高雄市岡山區大昌街64巷10號

規格書

BTV-HR10-108D-V3*

百萬像素遠心鏡頭

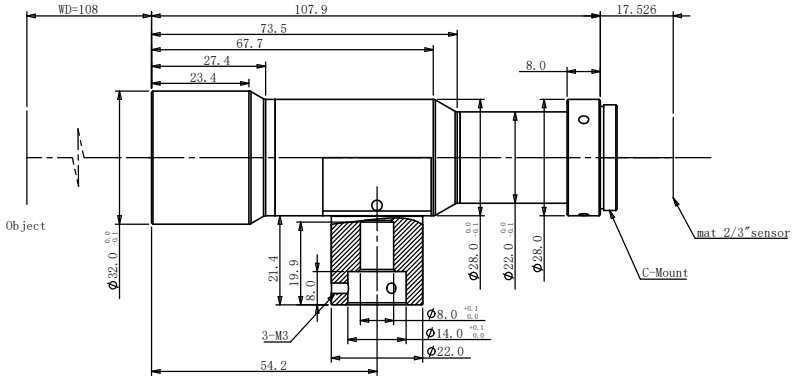

光學參數

放大倍率 β (x)	1.0
物方工作距 WD (mm)	108
支持 CCD 尺寸 (Φmm)	11(2/3")
像方 F/#	7.0
像方畸变 (% max)	0.1
物方远心度 (° max)	0.04
数值孔径 NA	0.07118
物方分辨率 (um)	4.7
物方景深 DoF (mm)	0.6

視野範圍 (mm × mm)

1/2"(6.4×4.8)	6.4×4.8
1/1.8"(7.13×5.37)	7.13×5.37
2/3"(8.8×6.6)	8.8×6.6

機械參數

相机接口	C
镜头总长 (mm)	107.9
是否同轴光 / 可调光栏	是 / 否

注：* 为新品